ASENNUSOHJE

Reseptit toimiviin
koteihin ja keittiöihin

Peltoniemi
kalusteet

Takuu

Puusepänliike Peltoniemi noudattaa kuluttaja-asiamiehen hyväksymiä kuluttajakaupan ja rakennuspuusepäntuotteiden yleisiä sopimusehtoja. Tuotteillemme on 5 vuoden toimivuustakuu, joka kattaa mekanismien kestävyyden normaalikäytössä. Muille osille myönnämme 18 kuukauden täystakuun, joka vastaa normaalissa käytössä ilmenevistä materiaali- rakenne- ja työvirheistä. Takuu ei korvaa normaalista kulumisesta, liiallisesta kosteudesta tai virheellisestä asennuksesta johtuvia toimintavikoja.

Takuu on voimassa ainoastaan, kun noudatetaan Puusepänliike Peltoniemi KY:n antamia varastointi- asennus- ja hoito-ohjeita. Takuun ollessa voimassa ja ehtojen täyttyessä toimitamme rikkoutuneen tai vaurioituneen tuotteen tilalle uuden.

Kalusteiden varastointi

Kalusteet tulisi säilyttää käyttöolosuhteita vastaavissa tiloissa (ilman suhteellinen kosteus max. 60%). Jos kalusteet joudutaan varastoimaan väliaikaisesti esim. autokatokseen, suojaa hyvin kosteudelta. Siirrä kalusteet kuivaan varastotilaan mahdollisimman pian.

Huomioithan, että pitkiä kalustelevyjä, komeron ovia, sokkeleita tai tasoja ei tulisi varastoida pystyasennossa kovin pitkiä aikoja. Tuotteet on varastoitava vaakatasossa, tasaisella alustalla käyristymisen estämiseksi.

Puusepänliike Peltoniemi ei vastaa kostean varastointipaikan tai ohjeiden vastaisen säilytyksen aiheuttamista vahingoista ja vaurioista.

Kuljetusvauriot

Tarkasta lähetys heti sen saapuessa kuljetusvaurioiden varalta. Tee merkintä rahtikirjaan mahdollisista kuljetusvaurioista. Kuljetusvaurioista täytyy reklamoida 7pv kuluessa tavaran vastaanottamisesta. Muussa tapauksessa kuljetusvaurioita ei korvata.

Ennen asennusta

Tutustu asennusohjeisiin ennen asennuksen aloittamista. Näin vältyt virheitä ja turhalta työltä. Hanki tarvittavat työkalut, tarvikkeet ja ruuvit.

Välttämättömät työkalut
Akkuporakone
Käsisirkkeli tai pöytäsirkkeli
Kuviosaha tai pistosaha
Silikonipuristin
Hiomapaperia
Rullamitta
Vasara
Reikäsahasarja
Pitkä vesivaaka tai ristiviivalaser
Puukko

Voit ostaa myös erillisen asennuspaketin.

Paketti sisältää:
-tarvittavat ruuvit ja proput
-tarvittavat liimamassat
-kulmaraudat
-välitilojen saumasilikonin, jos välitila kalustetoimituksessa

Paketin hinta 35€ (sis.alv)

Välttämättömät tarvikkeet
4 x 30 ruuveja
3,5 x 16 ruuveja
3 x 45 ruuveja tai ohuita nauloja
kiinnitysruuvit tai proput seinään (riippuu taustaseinän materiaalista)
kulmarautoja

Mikäli seinissä tai lattiassa näkyy vinoutta tai mittapoikkeamia, on ne parasta korjata ennen kalusteasennuksen aloittamista. Seinien maalaus- ja tapetointityöt kannattaa tehdä ennen kalusteiden asentamista. Valmis lattia on suojattava esim. pahvilla kalusteasennuksen ajaksi.

Tarkista kalusteiden kohdalta:

- lattioiden ja seinien suoruus
- nurkkien suorakulmaisuus
- kipsilevyseinässä komerot tulee saada kiinni runkopuuhun tai kipsilevyn taakse asennettuun vaakapuuhun
- meneekö lattia kalusteiden alle

Aloita keittiökalusteiden asennus aina merkkaamalla tasojen mitat seiniin! Mittakuvissa on paljon mittoja ja niissä on helppo mennä sekaisin laskuissa. Kun tasojen mitat ovat seinissä, tiedät mihin kalusteiden tulee päättyä, jotta jo etukäteen katkotut tasot riittävät peittämään kalusteet.

Tekninen tuki

Jos sinulla on kysyttävää asennuksen osalta tai teknisissä asioissa saat apua puhelimitse alla olevasta puhelinnumerosta ja sähköpostista:

010 320 4720 tai tuotanto@peltoniemi.fi

Asennusmitoitus (standardit)

Oheisessa kuvassa on esitetty kalusteiden asennusmitoitukset (mm), kun työtason korkeus on 900 lattiapinnasta. Jos tason korkeudeksi on valittu 850mm, tällöin alasokkeli on 110mm. **Asennuskorkeudet on tarkastettava aina mitoituskuvasta!**

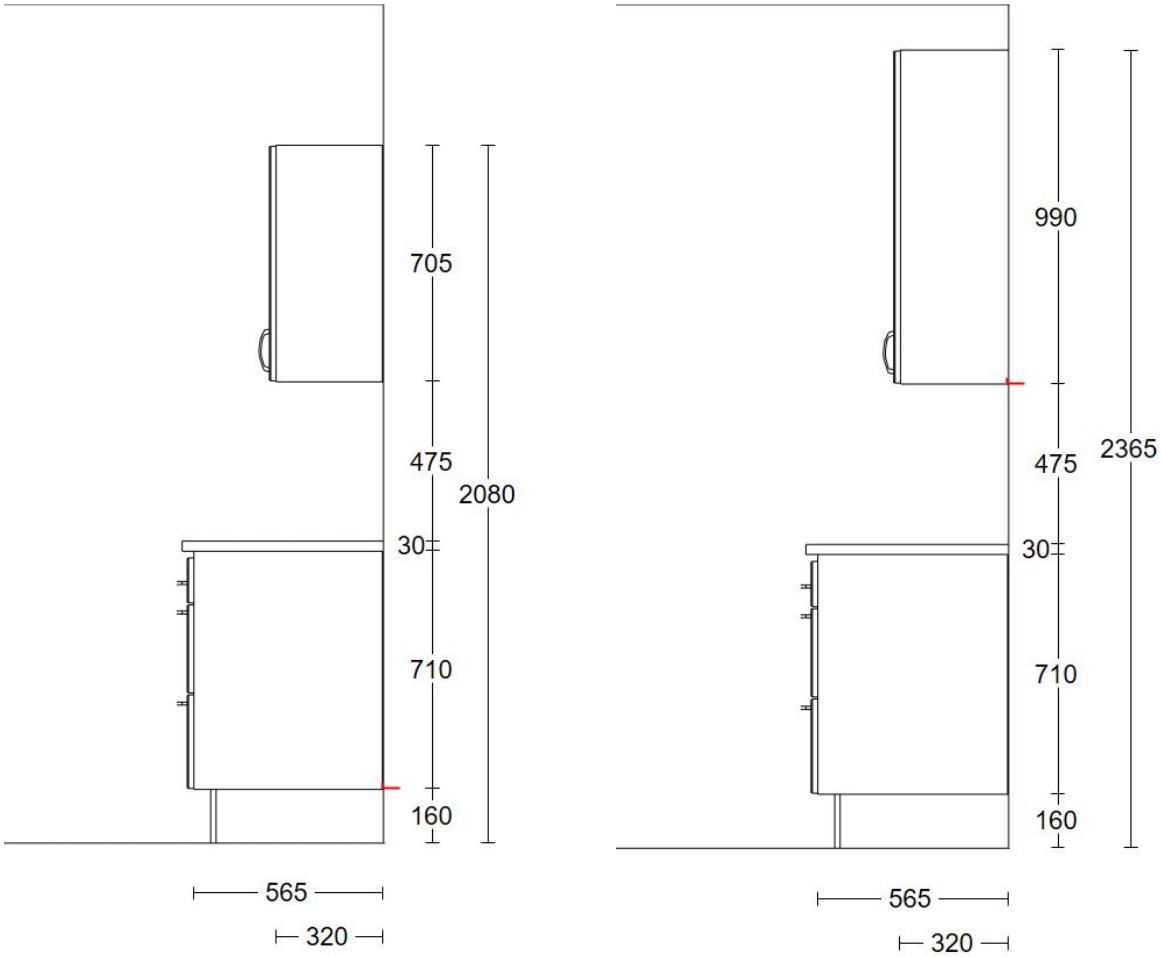

Kulmaliesiratkaisun mitoitus

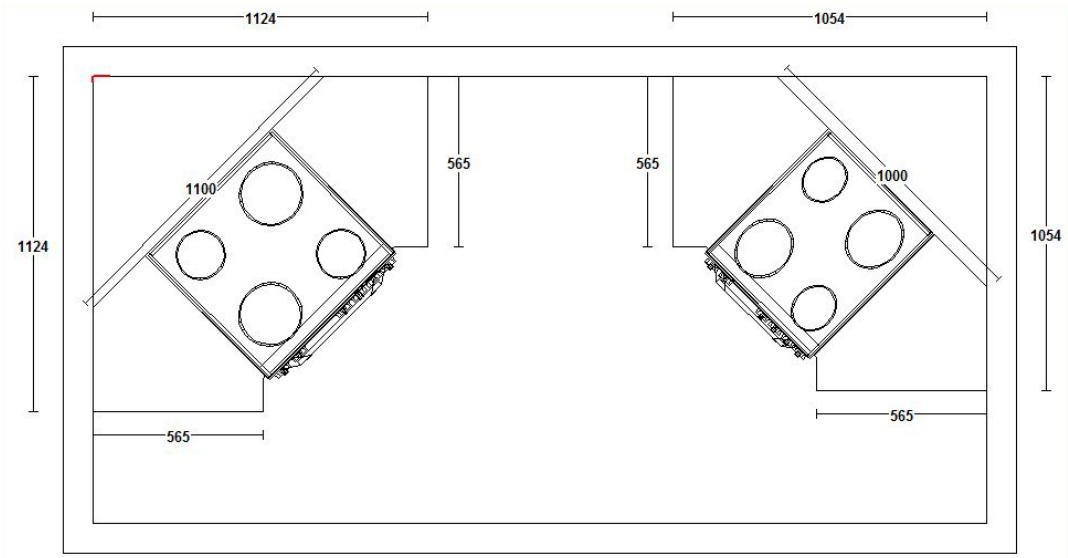

Asennus

Pöytäkaappien ja komeroiden asennus

Kalusteasennus aloitetaan pöytäkaapeista ja komeroista. Asenna toimituksen mukana tulleet jalan kiinnikkeet alakaapin pohjassa etu- ja takareunassa oleviin reikiin. Kiinnike lukitaan lyömällä vasaralla kantaosa kaapin pohjaan. Tämän jälkeen painetaan itse jalka kiinnikkeeseen. Mikäli kaapin standardimitoitusta on muutettu, saattaa osa rei`istä puuttua. Tällöin sokkelijalasta poistetaan kiinnitystappi ja kiinnityspohjaan tapahtuu ruuvein.

Sokkelijalat ovat säädettäviä ja niitä on kahta mittaa, 160 ja 110 mm sokkeleille.
Sokkelijalan säätöön on saatavilla säätöä helpottava työkalu. Kysy myyjältä työkalua lainaan.

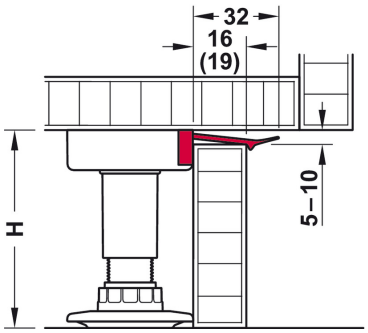

Kantaosa

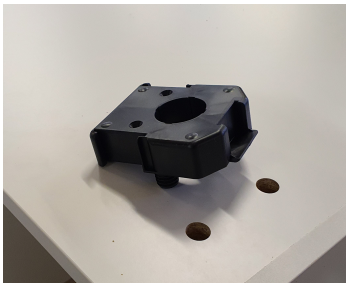

Sokkelin etukiinnike

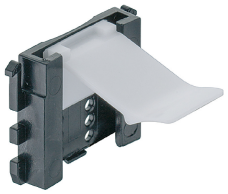

Päätysokkelin kiinnike

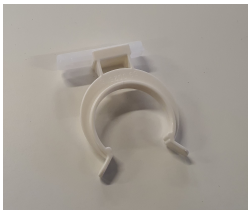

Piirrä seinään vaakalinja pöytäkaapeille. Ennen varsinaista kiinnitystä on hyvä sovittaa rungot paikoilleen ja tarkistaa, että ovet mahtuvat avautumaan. Huomioi myös vetimet! Tarvittavat reiät esimerkiksi pistorasioille ja putkille tulee tehdä ennen kiinnitystä.

Asennusta helpottaa komeron alareunan korkeudelle kiinnitetty vaakatuki (ei kuulu toimitukseen), jonka päälle komero(t) nostetaan. Tällöin taaempia sokkelijalkoja ei tarvita kaikkiin reikiin.

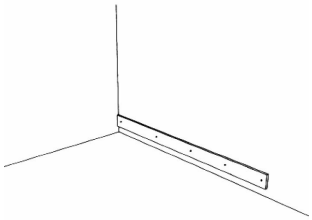

Aloita asennus kulmakaapista tai seinästä, johon ei tule täytelevyä. Kiinnitä rungot toisiinsa uppokantaisilla ruuveilla (4x30mm) siten, että yläreunat ja etureunat ovat tasan. *Älä käytä kaapeissa olevia reikiä.* Säädä rungot vaakasuoraan vesivaa`an avulla ja kiinnitä sidelistasta seinään ruuveilla tai propuilla (eivät kuulu toimitukseen).

Allaslaatikoston (TAJ) mukana tulee muovinen taitettava takasarja. **Ylemmän laatikon takaosaa joutuu yleensä loveamaan viemäriputken hajulukon kohdalta**. Sahaa kuviosahalla riittävä kolo laatikon takasarjaan ja pohjaan ja kiinnitä taivutettava takasarja ruuvein tai nauloin koloon.

Jos liesitason alla ei ole uunikaappia, joudutaan alla olevan kaapin sidelistaa loveamaan sahalla tai keittotasosta riippuen jopa poistamaan kokonaan. Lue keittotason asennusohjeesta tarkempi tieto.

Seinäkaappien asennus

Seinäkaappien asennus tapahtuu seinälle asennettavan kiskon avulla. Mitoita seinäkaapin yläreunan paikka ja piirrä siitä linjasta (1 ja 2) 60mm alaspäin vaakasuora viiva seinään.
Kiinnityskiskon (3 ja 4) alapinta tulee tämän viivan tasalle. Kiinnityskisko tulee asentaa 10mm lyhyemmäksi, kuin kaapiston näkyvä päätylinja. Kiinnitä kisko tukevasti seinään päistä ja väliltä. Riko (5) vasaralla tai puukolla levyn heikennys kiinnikkeen kohdalta VÄLIIN tulevien kaappien osalta. **JÄTÄ PÄÄTYKAAPPI EHJÄKSI.**
Nostele kaapit kiskoon roikkumaan. Voit liikutella kaappeja vielä hieman vaakasuunnassa kiskoa pitkin. Säädä syvyyssuunta (6) vesivaakan tai laserin avulla suoraan, sekä säädä korkeussuunta (7) suoraan ja viereisten kaappien kanssa samaan linjaan.
Yhdistä kaapit toisiinsa 3,5x30mm ruuveilla (ei toimituksessa)

Liesituuletinkaappi kiinnitetään viereisiin kaappeihin sivuistaan ruuveilla. Kaapin alaosaan asennettava etulevy kiinnitetään peitelevynkiinnikkeitä *(kuva)* käyttäen. Avohyllyköt ruuvataan kiinni viereiseen runkoon ovellisen kaapin puolelta.

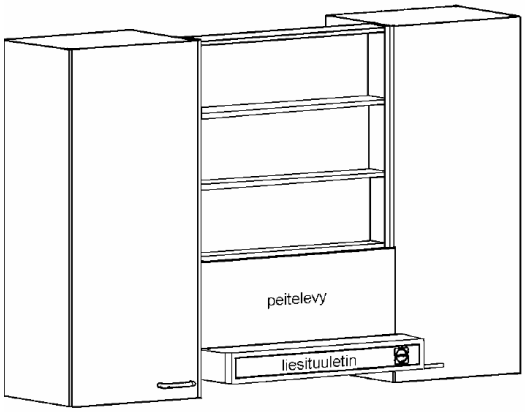

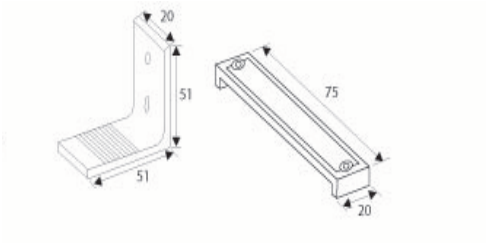

Kylmälaitteen tilavaraus

Tilavaraus kylmälaitteelle rakennetaan kahdesta irtosivusta ja yläkomerosta. Yläkomero sijoitetaan joko kahden korkean irtosivun tai irtosivun ja viereisen komeron väliin ruuvein. Irtosivut kiinnitetään kulmaraudoilla ja ruuveilla seinään ja (lattiaan). Taustalevy ei kuulu kokonaisuuteen. **YLÄKOMERO ON SYVYYDELTÄÄN 100MM MATALAMPI KUIN SIVULEVYT. SE ASENNETAAN ETUREUNAN KANSSA TASALLE JA TAAKSE JÄÄ ILMANKIERTOA VARTEN TYHJÄ TILA.**

Mikäli et ole valinnut kokonaisuuteen yläkomeroa, rakennetaan jääkaapille kotelo irtosivuista ja kattolevystä. Jääkaapin ja kattolevyn väliin jäävä tila peitetään tarvittaessa rungon värisellä peitelevyllä tai erikoismittaisella irto-ovella peitelevykiinnikkein.

Tasojen asennus

Toimitamme tasot määrämittaisina, tarvittavin kulmakoneistuksin ja päätynauhoituksin. Teemme myös aukotukset meiltä hankituille altaille ja kodinkoneille. Nosta tasot paikoilleen, mutta älä kiinnitä niitä. Tarkista, että tasot asettuvat paikoilleen. Ennen tasojen kiinnittämistä, työstä niihin tarvittavat aukotukset. Mittaa aukkojen paikat ja sahaa ne pistosahalla. Kulmakoneistetun tason mukana toimitetaan liitoshelat *(kuva)*, joilla tasot kiristetään toisiaan vasten. Mukana tulee myös Lamello palat mitkä asennetaan liitoksessa oleviin uriin, jotta tasojen korkeussuuntainen asema säilyy samana. *Käsittele puhdas lastulevypinta saniteettisilikonilla (mielellään tason sävyinen) kosteusvaurion ehkäisemiseksi.* Aseta tasot paikoilleen, paina helat niille jyrsittyihin hahloihin ja kiristä tason alapuolelta. Liimamassa tai silikoni saa pursuta yli saumasta, poista ylipursunut massa heti ja puhdista sauma esim. asetonilla. Kiinnitä laminaattitasot runkoihin ruuvein etusidelistan

läpi ja takaa käyttäen kulmarautoja. Pöytäkaapin etureunassa olevasta sidelistasta voidaan sahata osa pois, mikäli tila tuntuu jossakin kohdassa ahtaalta.

Tason liitoshela:

Lamello pala:

Kulmaliesiratkaisujen tasokuvat

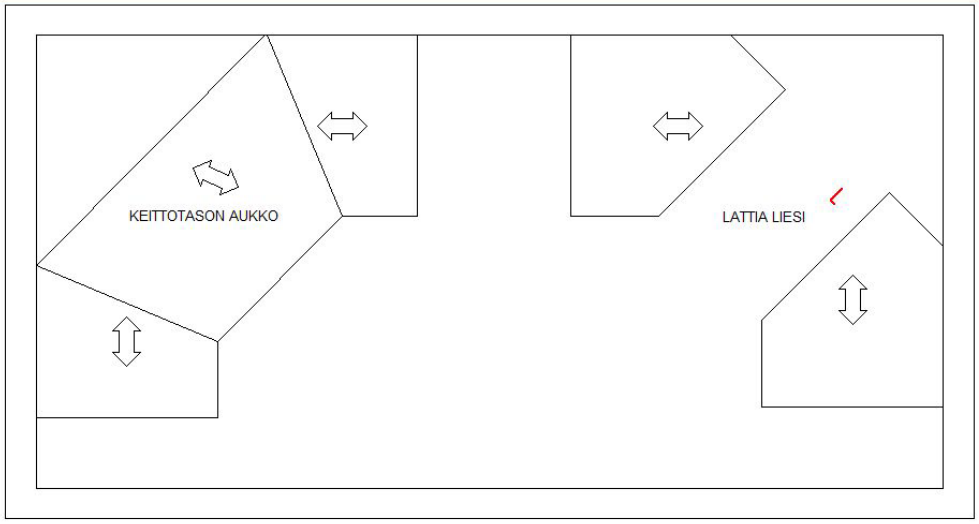

HUOMIOITAVAA**:**

Mikäli seinissä on vinoutta, älä yritä korjata sitä muokkaamalla koneistusliitosta! Tasojen kulmaliitos voidaan ratkaista myös tasojen väliin tulevalla alumiinilistalla, joka yhdistää työtasot toisiinsa.

Puutasojen työstössä pitää huomioida puun elämisvarat. Puutasot elävät syvyyssuunnassa muutamia millejä, pituussuunnassa elämistä ei juurikaan tapahdu. Tasot kiinnitetään aluksi vain etummaisesta sidelistasta ja kun puu on saavuttanut huonetilan kosteustason, tehdään lopullinen kiinnitys myös takaa kulmaraudoilla. Ruuveja ei kuitenkaan saa kiristää liian tiukkaan, jotta puu pääsee elämään.

Kivitasojen asentamisen suosittelemme annettavaksi ammattilaisen hoidettavaksi.

Välitilalaminaatin ja – lasin asennus

Välitilalaminaatti tai – lasi asennetaan paikoilleen työtasojen asennuksen jälkeen. Kiinnitä levy tai lasi taustaseinään silikonilla tai liimamassalla. Viimeistelyssä voidaan käyttää myös alumiinista profiililistaa (ei kuulu toimitukseen), joka asennetaan kehystämään taustalevyä tai lasia.

Baarikaappien asennus

Asenna ensin pöytäkaapit ja tasot paikoilleen. Baariratkaisuissa on asennettava myös sokkelit paikoilleen ennen baarikaappien asennusta, sillä ryhmän paino voi rikkoa pohjan sokkelijalan kohdalta.

Aloita asennus kiinnittämällä seinäkiinnittimet päätyseinään. Kannakkeen yläreuna asetetaan baarijalan kanssa samalle korkeudelle. Sahaa tukiprofiilit oikean mittaisiksi. Tukiprofiilit työnnetään seinä- ja kulmakiinnittimiin, minkä jälkeen baarijalat ruuvataan kiinni kulmakiinnittimiin sekä työtasoon. Kaappien asennus aloitetaan seinän vierestä kaappi kerrallaan kiinnittämällä se ensin viereiseen kaappiin ja tämän jälkeen tukiprofiiliin kulmaraudoilla.

Huom! Tukiprofiilit kannattelevat korkeintaan 2000 mm pitkää ryhmää!

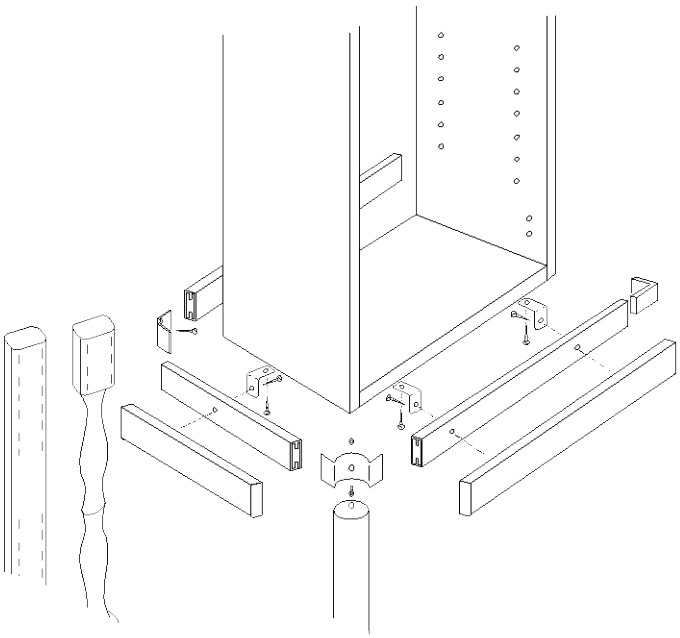

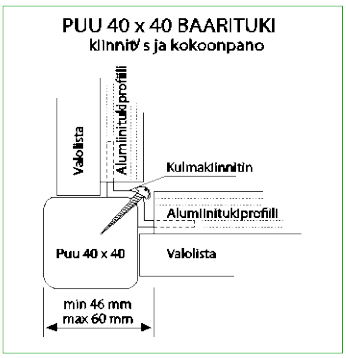

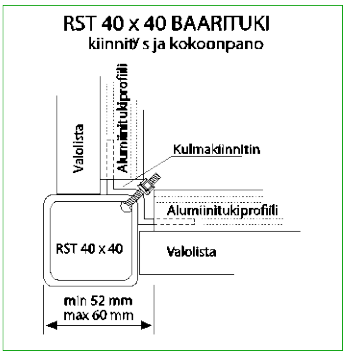

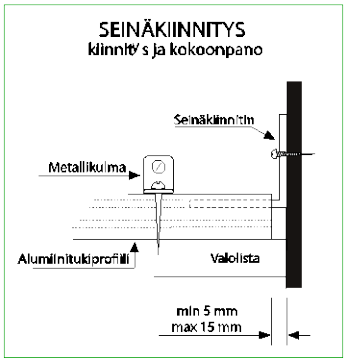

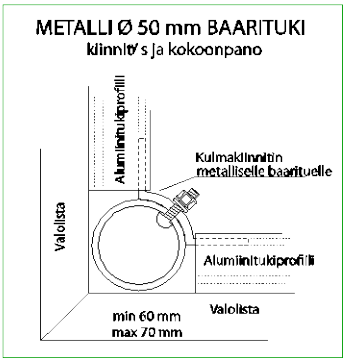

Ovien asennus

Kiiltäväpintaisissa ovissa voi olla oven pinnassa suojakalvo. Poista suojakalvo vasta, kun aloitat vetimien asennuksen. Kalusteovissa on valmiiksi poratut saranaupotukset. Vastaavasti aluslevyt ovat pääsääntöisesti rungoissa paikoillaan. Joissakin erikoissaranoissa ja -ratkaisuissa aluslevyt toimitetaan irrallaan.

Seuraavana olevan kuvaluettelon avulla tunnistat saranat ja voit tarkistaa, mikä sarana kuuluu minnekin.

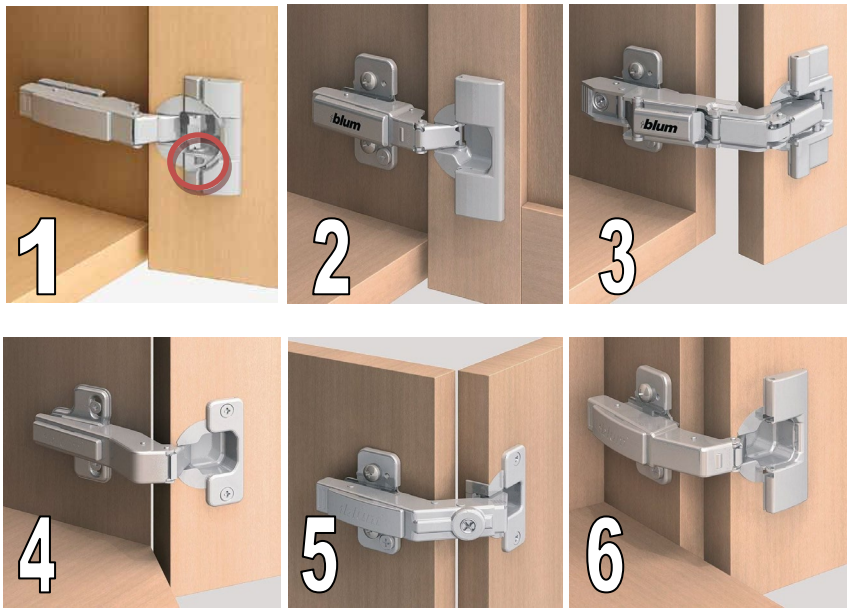

1. Hidastinsarana 110 astetta
2. Normaali sarana 110 astetta
3. Laajakulmasarana 155 astetta (suuri avautumiskulma esim. astiankuivauskaapit)
4. Kulmakaapin sarana 45 astetta (yläkulmakaapit)
5. Kulmakaapin välisarana 60 astetta (taiteovellinen alakulmakaappi)
6. Peitelevykulmakaapinsarana 95 astetta (ns. ”sokea” kaappi)
7. Pikakiinnitysaluslevy (vakiomalli, valmiina rungossa)
8. Ristikkoaluslevy (käytetään kulmakaapin välisaranassa, joissakin komeroissa)
9. Saneerausaluslevy (irto-ovissa)

Hidastimella varustettuja saranoita tarvitaan vähintään 1 kpl yhtä ovea kohti. Komeron ovissa ja muissa isoissa ovissa 2/ ovi. Hidastussaranan pesään on integroitu vaimennin, joka voidaan kytkeä päälle tai pois saranasta. Erikoissaranoissa käytetään erillisiä saranan päälle tai runkoon asennettavia hidastimia. Saranoissa on sekä sivuttais-, korkeus, että syvyyssäätö *(kuvallinen ohje liitteenä).*

Ylösaukeavien ovien asennus
Käytämme pääasiassa kahta perusmekanismia, Aventos HKS, joka on tarkoitettu pienille oville ja Aventos HK suuremmille oville. Varsinaiset mekanismit asennetaan paikoilleen jo tehtaalla. Oven kiinnitys ja tarvittavat säädöt suoritetaan vasta asennuspaikalla *(liitteenä olevan ohjeen mukaisesti).* Asennusvideot löytyvät osoitteesta www.hahle.fi/asennus. Oveen tuleva kiinnityshela on yleensä mekanismissa paikoillaan ja sen saa irti pikalukituksesta painamalla. Ruuvaa kiinnityshela ovessa oleviin merkkipisteisiin ja asenna sen jälkeen ovi mekanismiin. (ohjeet)

Muiden ylösaukeavien mekanismien ovien asennus- ja säätöohjeet toimitamme mekanismien mukana (ko. runkoon teipattuna). Asennusvideot löytyvät osoitteesta www.hahle.fi/asennus.

Laatikoiden etulevyjen asennus

Vaimennetut laatikot - Grass Scala
Etulevyt toimitetaan tehtaalta valmiiksi porattuina. Matalaan laatikkoon tulee yksi alakiinnike ja korkeaan laatikkoon kaksi erilaista kiinnikettä. (ks. kuvat alapuolella) Etulevyn kiinnikkeet painetaan etulevyssä oleviin reikiin. Kiinnikkeen taitettu osa tulee alaspäin. Kiinnike lukittuu paikoilleen käännettäessä ruuveja myötäpäivään. Etulevyn kiinnittäminen laatikkoon tapahtuu työntämällä kiinnikkeet, taitettu osa edellä laatikoiden etuosassa oleviin lukitusosiin, jolloin etulevy loksahtaa paikoilleen. Etulevyä painetaan alaviistoon. Etulevyjä voidaan säätää sekä sivuttais- että korkeussuunnassa *(kuvallinen ohje liitteenä).*

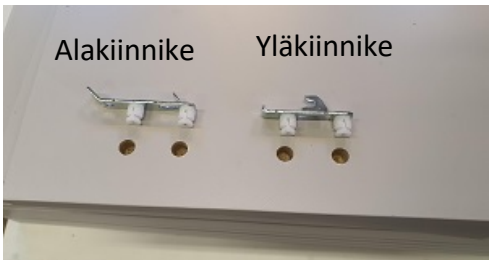

Huom! Uunilaatikon etulevy toimitetaan merkkiporauksin ja kiinnike kiinnitetään etulevyyn ruuvein.

Erikoismekanismien asennus

Pääsääntöisesti asennamme erikoismekanismit runkoihin (ilman ovia ja etulevyjä) valmiiksi jo tehtaalla. Yksilöidyt asennusohjeet toimitamme mekanismien mukana (teipattuna ko. runkoon).

Vetimien asennus

Vedinruuveille porataan halkaisijaltaan 5 mm reiät haluttuun kohtaa. Reikä porataan oven etupuolelta, taustapuolella kannattaa käyttää vastalevyä, ovi pinnan repeytymisen estämiseksi. Halutessasi voit valmistaa työn helpottamiseksi ohuesta levystä vedinsabluunan.

Pitkien vaakasuuntaisten vetimien asennuksessa on huomioitava ovien avautumiseen vaadittava tila. Mikäli kaappi on asennettu kiinni poikkiseinään, pitkän vetimen pää osuu ovea avattaessa ensimmäisenä seinään. Samasta syystä myös komeron viereisen yläkaapin sekä taittuvaovisten kulmakaappien vetimet on syytä valita huolella. *Tarkistathan vetimien sopivuuden ennen porausta!* Tässä vaiheessa vetimet on vielä mahdollista vaihtaa.

Ylä- ja sivutäytteiden sekä valo- ja koristelistojen asennus

Rungon ja katon väliseen tilaan voidaan asentaa ylätäyte. Sivutäytteillä peitetään rungon ja seinän väliset tilat. Tarvittavat täytesoirot sahataan asennusvaiheessa toimituksen mukana tulevasta ylimääräisestä levystä ja kiinnitetään ruuvein kaappien sisäpuolelta.

Valolistat sahataan oikeaan pituuteensa ja kiinnitetään kulmaraudoin kaapin pohjaan. Kiinnitys tulee aloittaa kulmakaapista. Kulmien sahaukseen tarvitset jiirisahan. Yläkoristelistat katkaistaan mittoihinsa ja kiinnitetään ruuvein rungon kattoon joko kaapin sisäpuolelta tai kaapin päältä, jos työskentelytilaa on riittävästi.

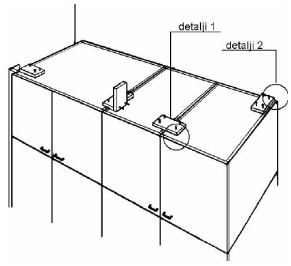

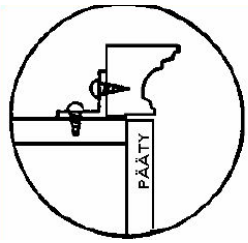

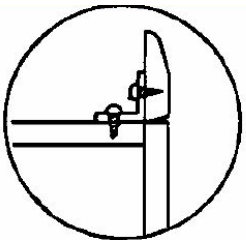

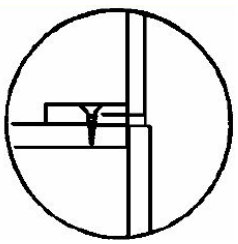

Sokkelien asennus

Sokkelit asennetaan viimeisinä. Päätysokkelit asennetaan ensin. Lattioiden epätasaisuuksien vuoksi jätämme sokkeleihin sovitusvaran (10 -60 mm). Ota korkeusmitta jokaisesta päätysokkelista

erikseen ja leikkaa ne oikeaan mittaan. Ruuvaa sokkelin päätykiinnikkeen valkea muoviosa jalan kohdalle päätysokkeliin. Liuúta valkea muoviklipsi mustaan muoviosaan ja napsauta päätysokkeli paikoilleen.

Etusokkelit mitoitetaan päätysokkeleiden väliin sopivaksi ja katkaistaan mittaan. Etusokkelin ja kaapin pohjan väliin jää n. 8mm rako. Napsauta valko/musta sokkelin etukiinnike jalan kannassa olevaan hahloon altapäin (ks.kuva). Etusokkeli puristuu valkoisella kynsiosalla lattiaa vasten. Sokkelin voi kiristää tasapää meisselillä tms. tiukalle. Päätysokkelin ja etusokkelin välisen liitoksen voi tarvittaessa varmistaa ruuvilla tai naulalla.

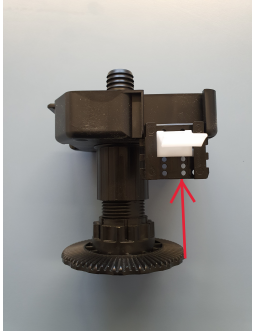

Kalusteiden puhtaanapito ja hoito

Kalusteet on valmistettu kestävistä ja helppohoitoisista materiaaleista. Kalusteiden puhdistuksessa on vältettävä runsasta veden käyttöä. Mikäli lian poisto vaatii märkäpyyhintää, on pinta kuivattava hyvin puhdistuksen jälkeen. Kalustepinnoilla räiskynyt vesi tulee kuivata viipymättä.

Varsinkin maalatut, lakatut ja öljytyt pinnat tulee pitää kuivina.

Maalatut ja lakatut ovet ja runko-osat

Pinnat puhdistetaan neutraaleilla (pH 6-8) puhdistusaineilla. Hankaavien pesuaineiden ja – välineiden käyttö on ehdottomasti kielletty. Puhtaaseen veteen kostutetulla nihkeällä mikrokuituliinalla voidaan poistaa rasvaisia sormenjälkiä. Kuivaa pinnat puhdistuksen jälkeen.

Kalvopinnoitetut ovet ja runko-osat

Pinnat puhdistetaan neutraaleilla (pH 6-8) pesuaineilla. Hankaavien pesuaineiden ja – välineiden käyttö on ehdottomasti kielletty. Puhtaaseen veteen kostutetulla nihkeällä mikrokuituliinalla voidaan poistaa rasvaisia sormenjälkiä. Kuivaa pinnat puhdistuksen jälkeen.

Matalapainelaminaatista ja laminaatista valmistetut ovet ja runko-osat

Pinnat voidaan puhdistaa kaikilla normaaleilla kotitalouskäyttöön tarkoitetuilla nestemäisillä pesuaineilla. Puhdistuksessa on käytettävä neutraalia (pH 6-8) tai heikosti emäksistä (pH 8-10) pesuainetta veteen liuotettuna. Hankaavien aineiden ja vahvasti emäksisten puhdistusaineiden käyttöä on vältettävä. Puhdistukseen soveltuu hyvin mikrokuituliina, joka kostutetaan pesuaineliuokseen. Vaikeat tahrat voidaan poistaa käyttämällä talousspriitä, jonka jälkeen pinta pyyhitään puhtaaseen veteen kostutetulla nihkeällä liinalla.

Laminaattitasot

Laminaattitasot kestävät vain hetkellistä kuumuutta, joten kuumien astioiden alla on suositeltavaa käyttää alustaa. Laminaattitasoa ei myöskään ole tarkoitettu käytettäväksi leikkuualustana. Pinta voidaan puhdistaa kaikilla normaaleilla kotitalouskäyttöön tarkoitetuilla nestemäisillä pesuaineilla.

Puutasot

Massiivipuutasolla on aina käytettävä kuumien astioiden alla alustaa palojälkien estämiseksi. Puupinnat on aina pidettävä kuivina. Tahrojen poistoon voidaan käyttää tarvittaessa Osmo Color hoito- ja puhdistusvahaa. Massiivipuutasot olisi hyvä öljytä tai vahata vähintään kerran vuodessa. Suorita kevyt hionta hiontapaperilla ja poista hiontapöly ennen öljyämistä. Pyyhi pois ylimääräinen imeytymätön öljy hetken päästä. Päivittäiseen pyyhkimiseen sopii nihkeä siivousliina. Tarvittaessa käytetään mietoa, neutraalia pesuaineliuosta.

Kivitasot

Kivi on huokoinen materiaali. Ole tarkkana etenkin rasvan, öljyjen, viinin, etikan, punajuuren, sitrushedelmien ja värjäävien mehujen kanssa. Kivitasojen harmaantuminen ja himmeneminen johtuu joko pesuainejäämistä tai kulumisesta. Mahdolliset likapinttymät ja pesuainejäämät voidaan poistaa Soledo-rasvanpoistoaineella, joka on tehokas käyttövalmis puhdistusaine kivitasoilla. Päivittäispuhdistuksessa käytetään neutraalia tai emäksistä pesuainetta (pH 6-12).

Mekanismit, laatikot ja vetimet

Mekanismien, laatikoiden, ritilöiden ja vetimien puhdistuksessa tulee käyttää synteettistä pesuainetta ja puhdistuksen jälkeen ne on kuivattava huolellisesti.

RST-altaat ja – tasot

RST-altaiden ja – tasojen puhdistuksessa tulee käyttää RST-pinnoille tarkoitettuja puhdistusaineita.

Clip Top-Saranan asennus ja säädöt

Inserta - asennus

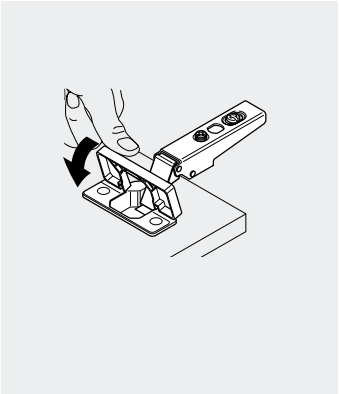

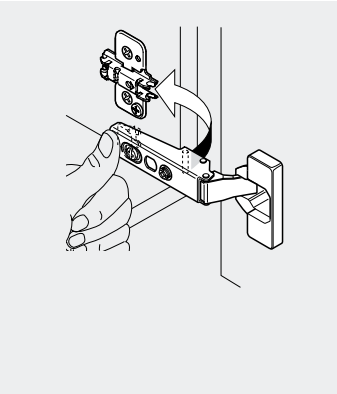

Inserta - irrotus

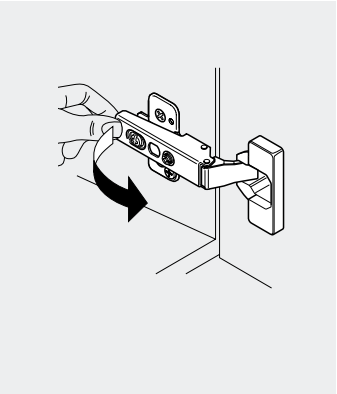

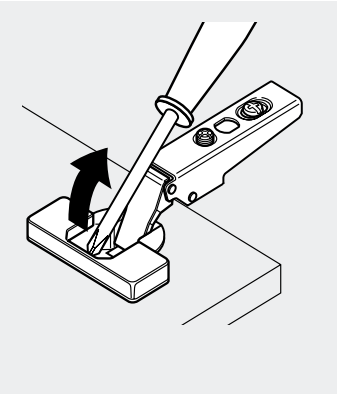

Clip - asennus

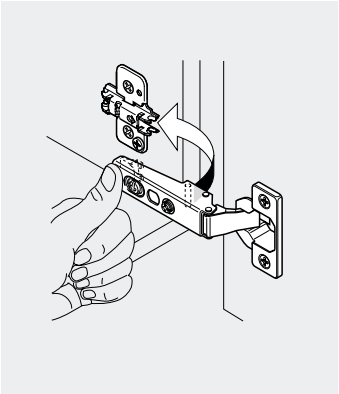

Clip - irrotus

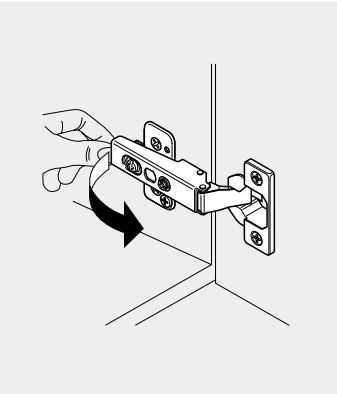

Korkeussäätö

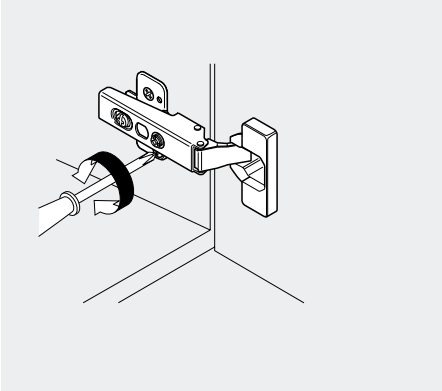

Sivusäätö

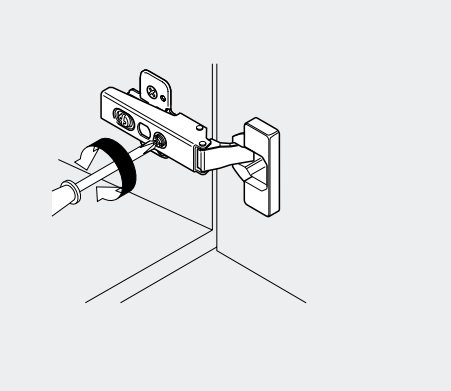

Syvyyssäätö

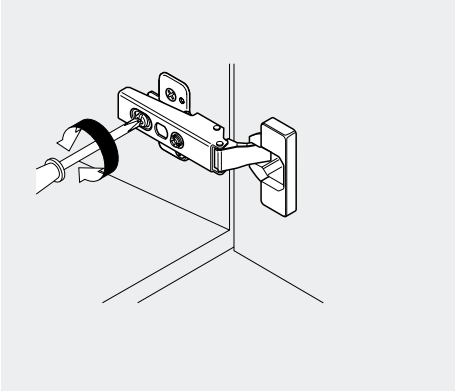

Saranan Blumotion asennus ja irroitus

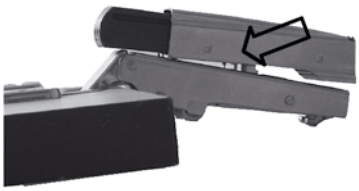

Laita hidastimen jousiosa saranan varren reiän etureunaa vasten.

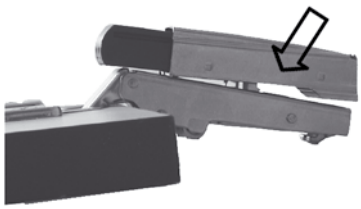

Työnnä hidastin paikalleen etuviistoon alaspäin.

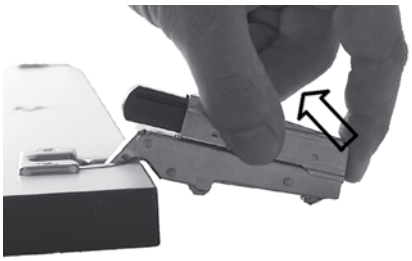

Irrottaminen tapahtuu vetämällä hidastinta etuviistoon eteenpäin/ylöspäin.

Tämä saranan Blumotion 973A soveltuu 107 ja 120 asteisille Clip ja Clip Top saranoille (poikkeus kulmakaapin-, taiteoven- ja peitelevysarana)

ETUSARJAN KORKEUSSÄÄTÖ H63

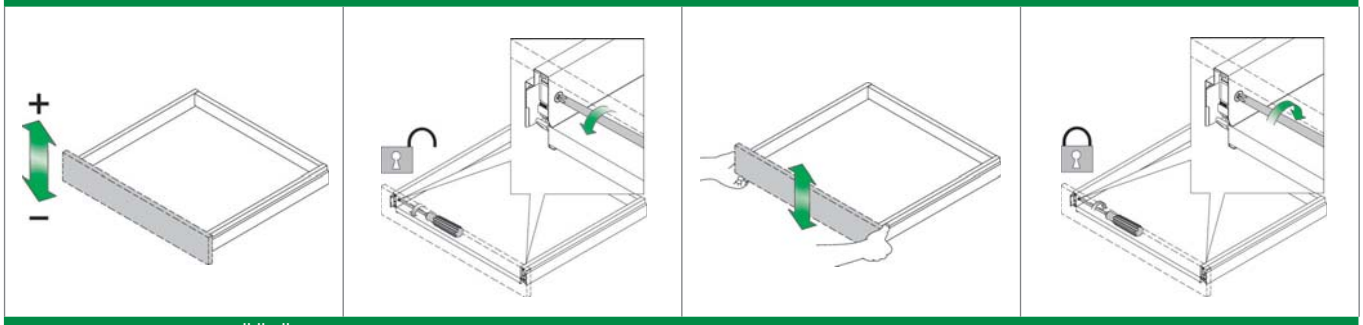

ETUSARJAN KORKEUSSÄÄTÖ H90

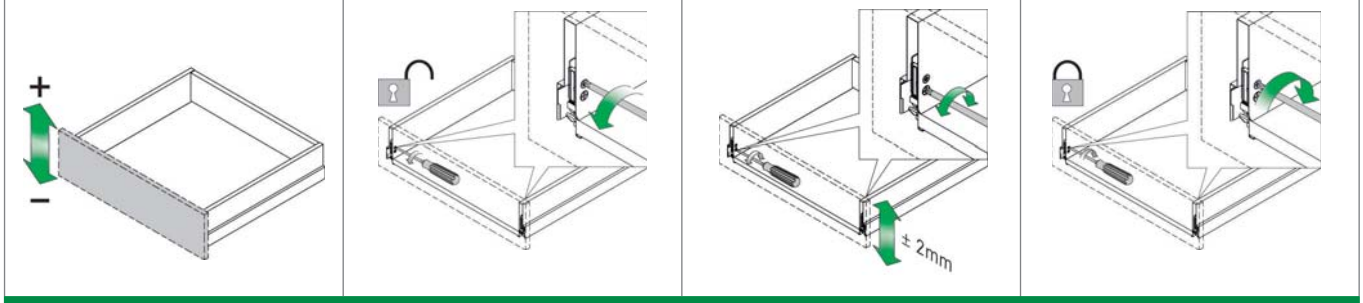

ETUSARJAN KORKEUSSÄÄTÖ H186 JA Crystal Plus

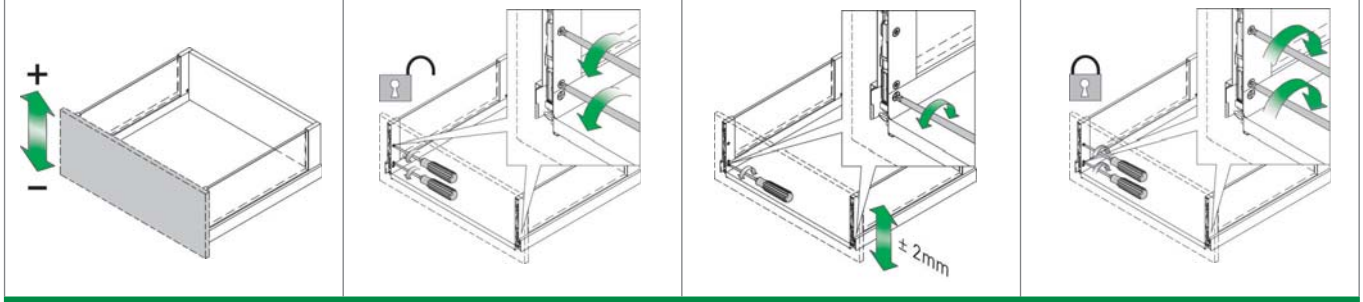

ETUSARJAN SIVUSÄÄTÖ

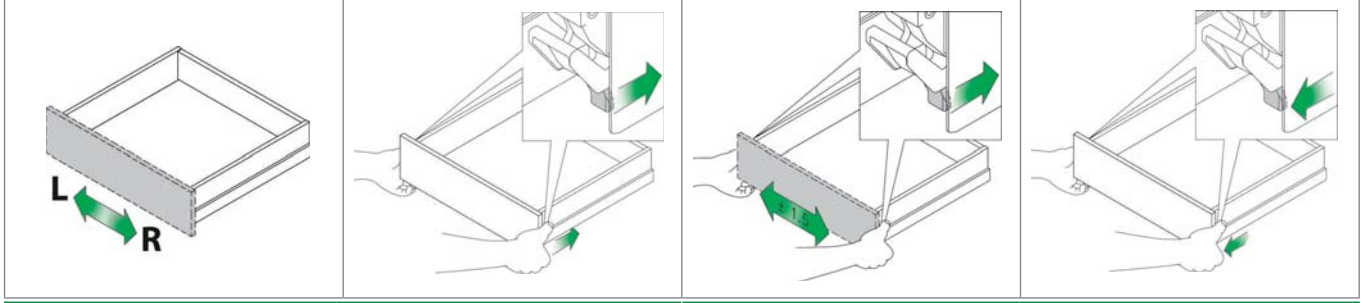

ETUSARJAN KALLISTUS

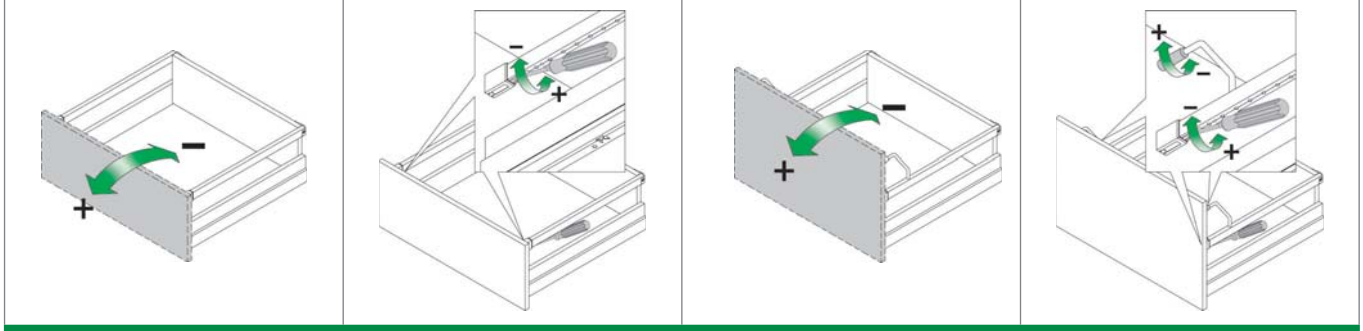

ETUSARJAN KALLISTUS H186 JA Crystal Plus

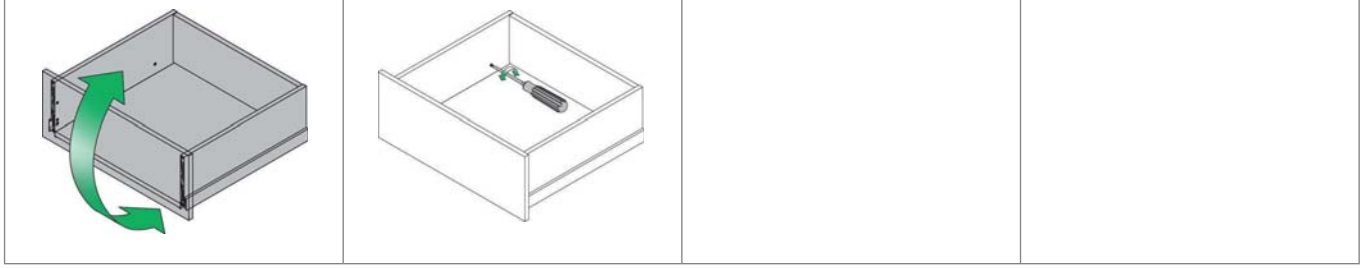

REELINGIN ASENNUS

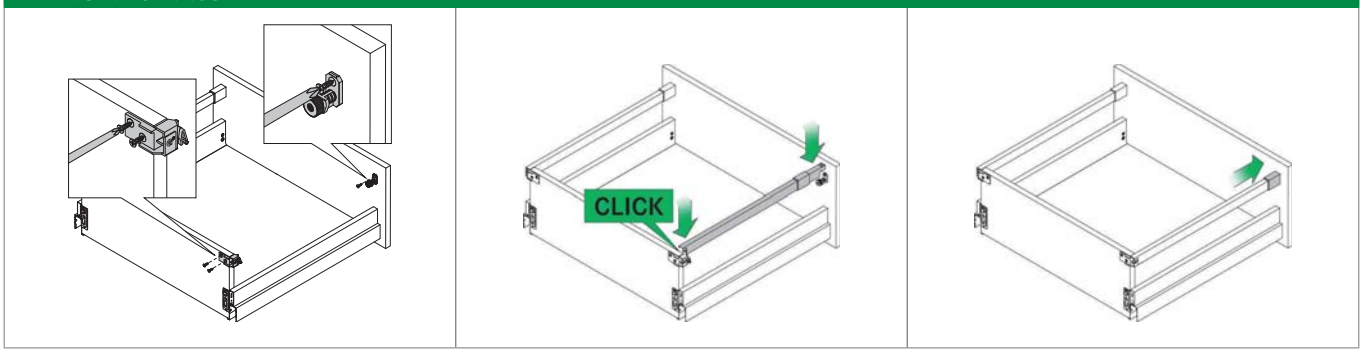

TUKIREELINGIN ASENNUS

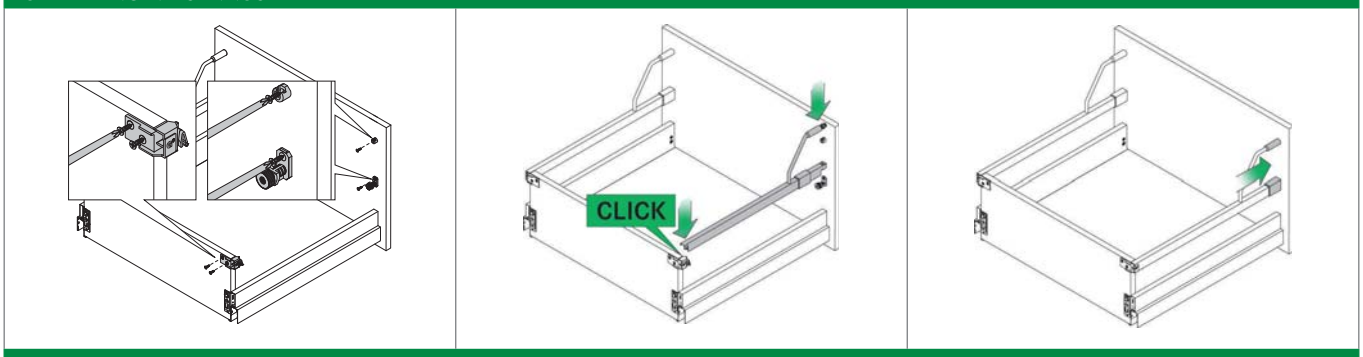

Crystal Plus SIVUPANEELIN ASENNUS

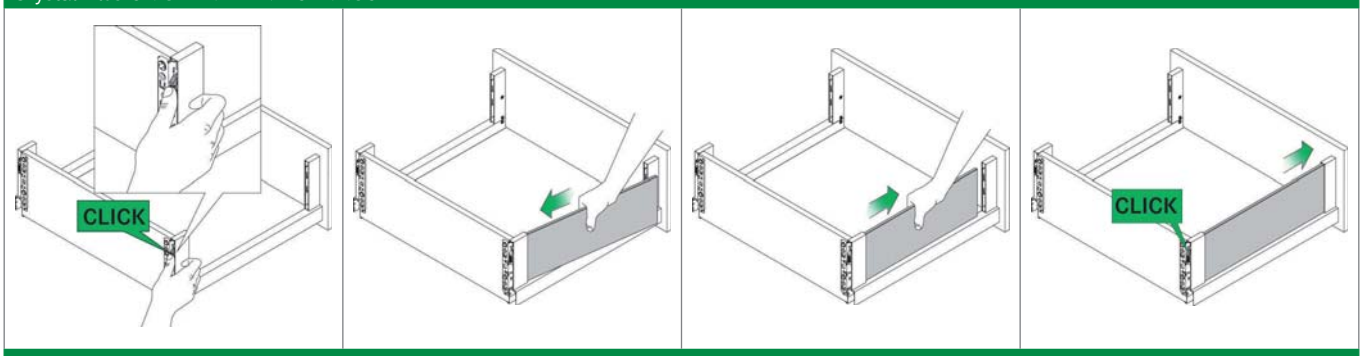

Crystal Plus SIVUPANEELIN IRROITUS

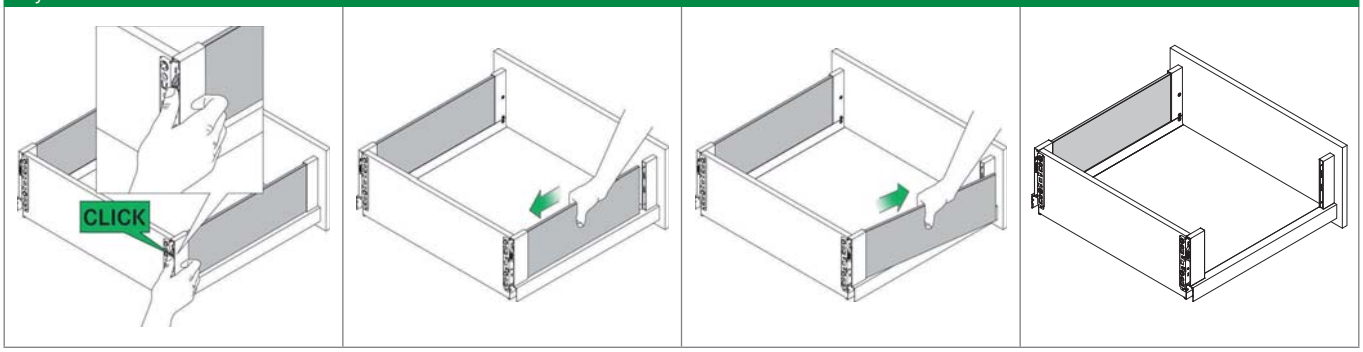

Nova Pro Scala	8
Nova Pro Classic	16

Nova Pro -kiskot	21
Nova Pro -varusteet	27

Dynapro-kiskot	36

4

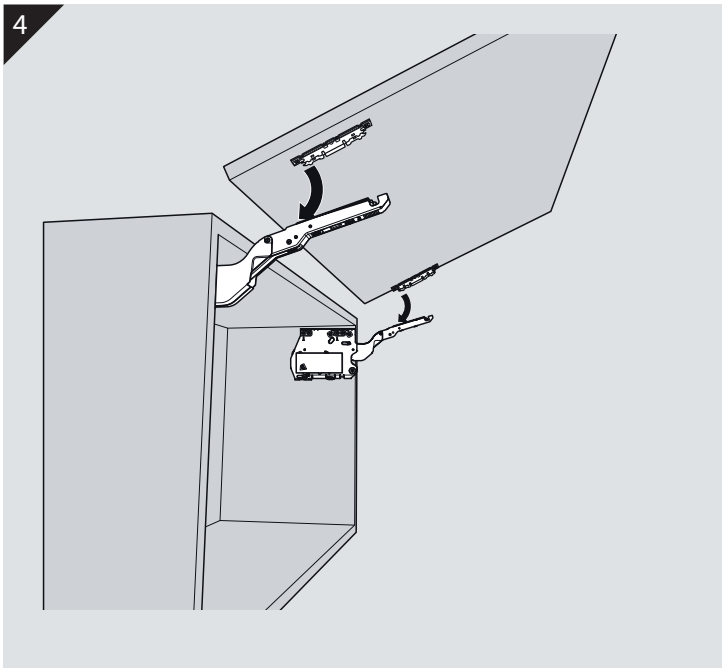

5

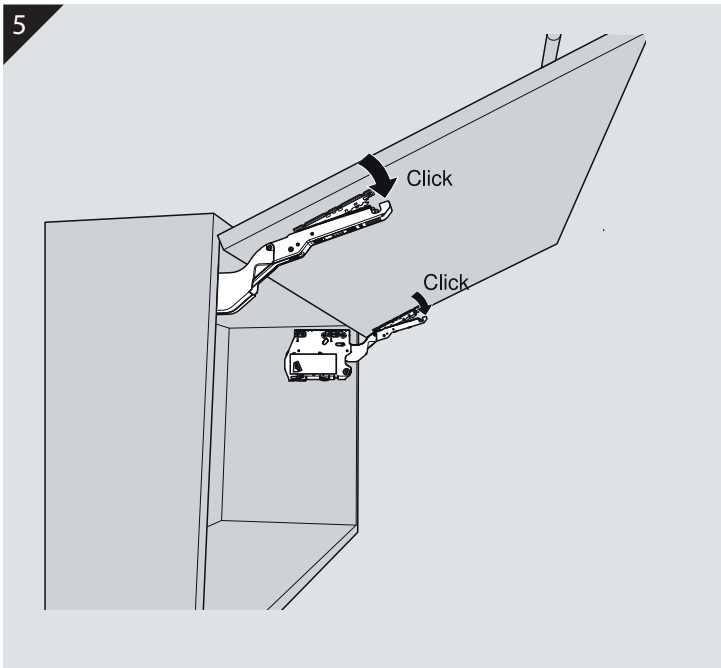
Click
Click

6

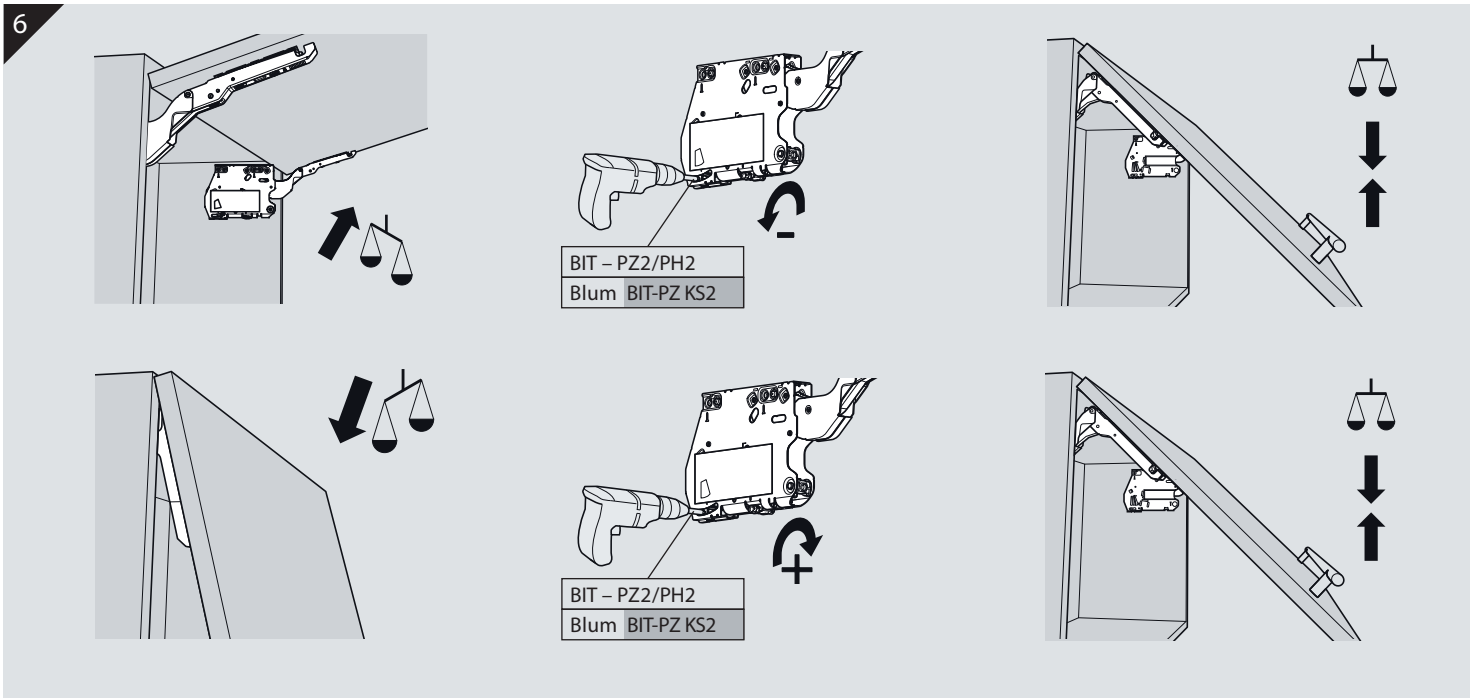
BIT – PZ2/PH2
Blum BIT-PZ KS2
BIT – PZ2/PH2
Blum BIT-PZ KS2

7

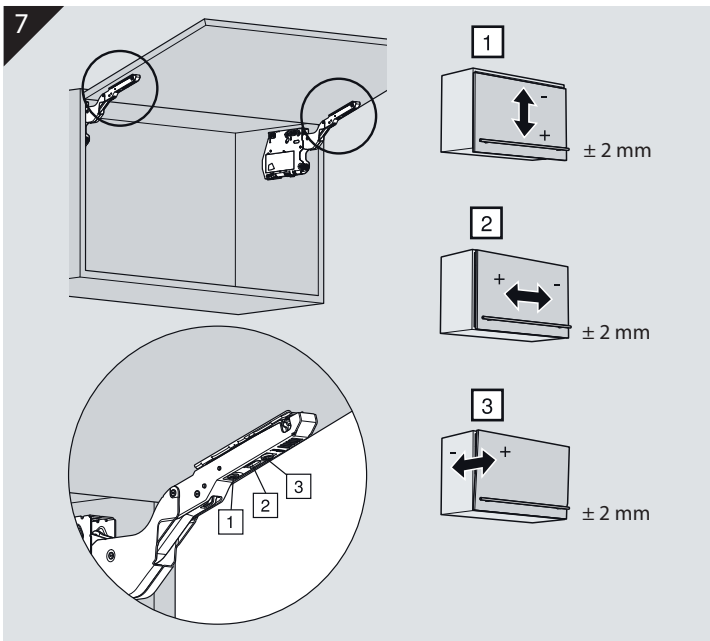
1
± 2 mm
2
± 2 mm
3
± 2 mm
1
2
3
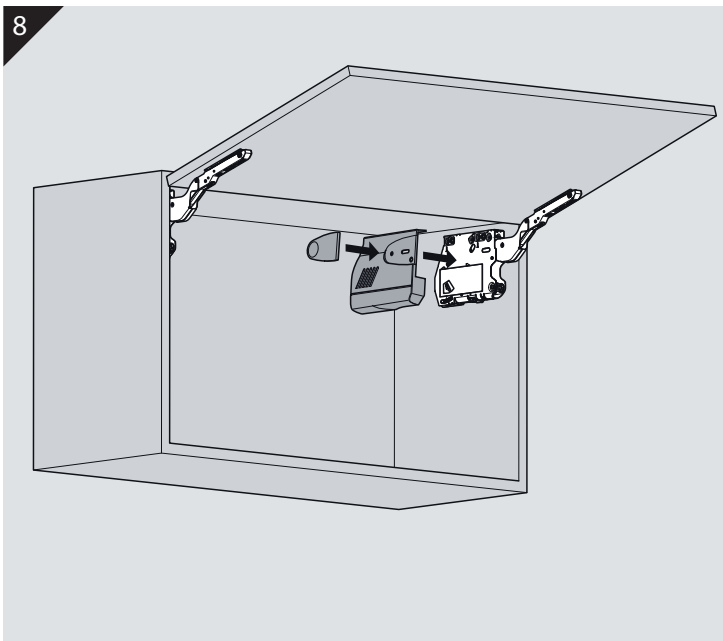
8